Combinaciones de colores - Quando

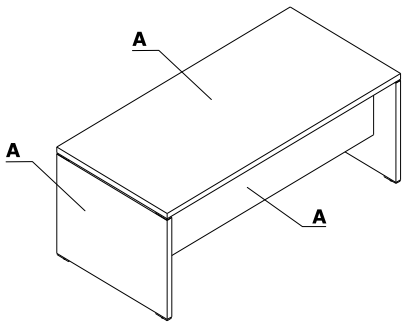

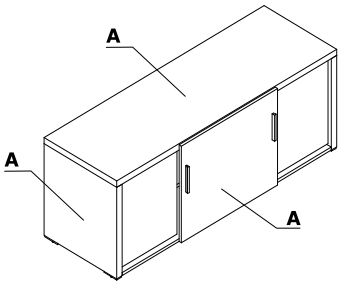

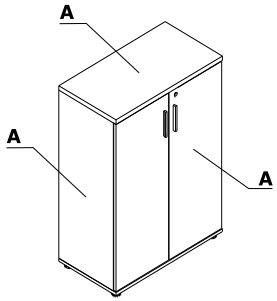

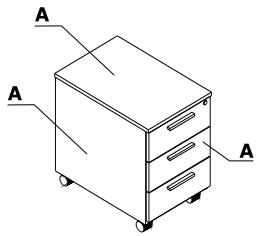

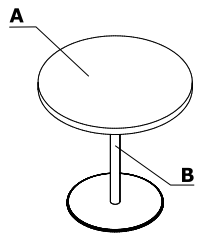

Material	Color	Todos los elementos	Mesas - base redonda													
		A - Elemento MFC	B - Columna													
Elementos MFC	31 - roble canadiense	✓														
	106 - nogal	✓														
	167 - Roble gris	✓														
	168 - Roble natural	✓														
	171 - nogal oscuro	✓														
Metal	M115 - negro semimate RAL 9005		✓													
	M009 - aluminio semimate RAL 9006		✓													
	M015 - blanco semimate RAL 9010		✓													