Combinazione di colori - Linea

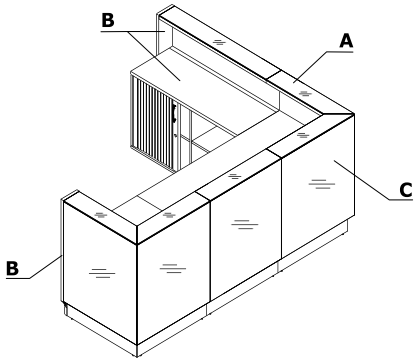

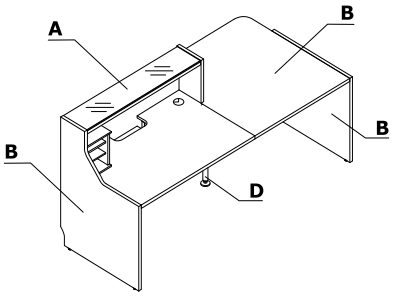

Material	Colore	Tutti elementi di configurazione				Elementi supplementari									
		A - Piano di sopralzo	B - Corpo	C - Frontale	D - Gamba di supporto	LMS05, LMS06, L2Z06	S69L, E64L								
Pannello	08 - nero					✓									
Pannello	67 - bianco pastello					✓									
Pannello	26 - alluminio satinato					✓									
Vetro	116 - vetro nero - RAL 9005	✓	08 - nero	✓											
Vetro	117 - vetro bianco - RAL 9003	✓	67 - bianco pastello	✓											
Vetro	124 - vetro argento - RAL 9007	✓	26 - alluminio satinato	✓											
Vetro	134 - vetro turchese - NCS S 4050B20G			✓											
Vetro	135 - vetro giallo - RAL DESIGN 0908080			✓											
Vetro	136 - vetro rosa - RAL DESIGN 3404045			✓											
Metallo	M009 - alluminio semiopaco RAL 9006				✓		✓								
Metallo	M015 - bianco semiopaco RAL 9010				✓		✓								
Metallo	M115 - nero semiopaco RAL 9005				✓		✓								