Farbkombination - Schallschutzkabinen

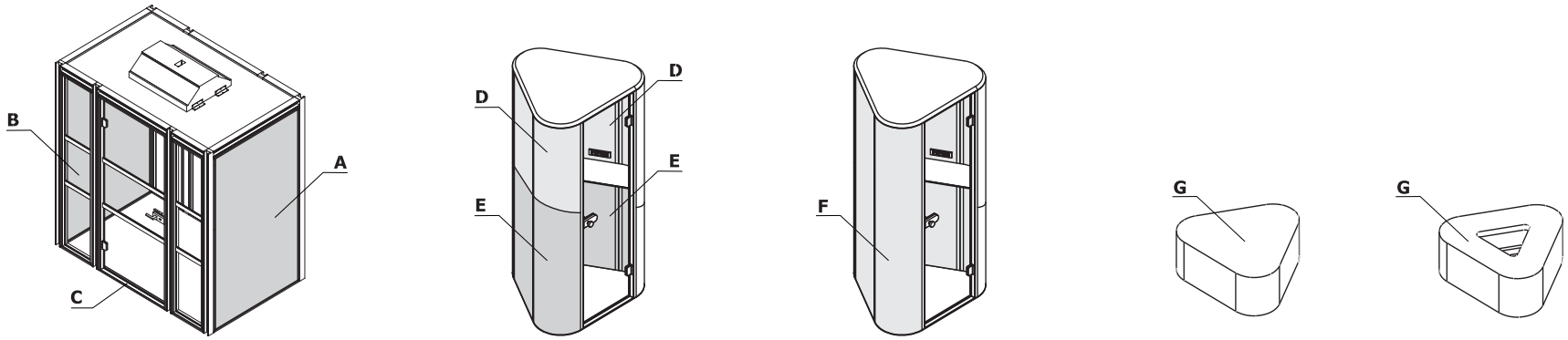

Material	Farbe	Hako			Hana										
		A - Wände - außen	B - Wände - innen	C - Gestell	D - Wände - oben	E - Wände - unten	F - HN01Q - Ganz	G - Hocker							
Stoff	Mica	✓	✓		✓	✓		✓							
	Medley	✓	✓		✓	✓		✓							
	Go Check	✓	✓		✓	✓		✓							
	**Charles	✓	✓		✓	✓		✓							
	Chopper	✓	✓		✓	✓		✓							
	Venice	✓	✓		✓	✓		✓							
	*Kundeneigener Stoff	III. Gruppe ✓	III. Gruppe ✓		III. Gruppe ✓	III. Gruppe ✓		III. Gruppe ✓							
	**Synergy	III. Gruppe ✓	III. Gruppe ✓		III. Gruppe ✓	III. Gruppe ✓		III. Gruppe ✓							
	**Silvertex	III. Gruppe ✓	III. Gruppe ✓		III. Gruppe ✓	III. Gruppe ✓		III. Gruppe ✓							
	Oceanic	III. Gruppe ✓	III. Gruppe ✓		III. Gruppe ✓	III. Gruppe ✓		III. Gruppe ✓							
	Quest	III. Gruppe ✓	III. Gruppe ✓		III. Gruppe ✓	III. Gruppe ✓		III. Gruppe ✓							
	Grain	III. Gruppe ✓	III. Gruppe ✓		III. Gruppe ✓	III. Gruppe ✓		III. Gruppe ✓							
	Atlas	IV. Gruppe ✓	IV. Gruppe ✓		IV. Gruppe ✓	IV. Gruppe ✓		IV. Gruppe ✓							
	MC-2496-60000 - hellgrau						✓								
	MC-2497-60000 - grau						✓								
	MC-2496-67015 - Minze						✓								
	MC-2497-60021 - anthrazit						✓								

* Die Anwendung des kundeneigenen Stoffs erfordert Polstertests, um die Realisierungsmöglichkeiten zu überprüfen

** Es ist möglich, das Produkt in voller Farbpalette zu bestellen: Charles (Dekoma) innerhalb der Standard-Fertigungszeit, Silvertex (Spradling) innerhalb von mindestens 3 Wochen, Synergy (Camira) innerhalb von mindestens 5 Wochen.

Schallschutzkabinen

Material	Farbe	Hako			Hana										
		A - Wände - außen	B - Wände - innen	C - Gestell	D - Wände - oben	E - Wände - unten	F - HN01Q - Ganz	G - Hocker							
Metall	M010 - hellgrau halbmatt RAL 7044			✓											
	M014 - rot halbmatt RAL 3016			✓											
	M154 - anthrazit halbmatt RAL 7043			✓											