Combinazione di colori - Coda

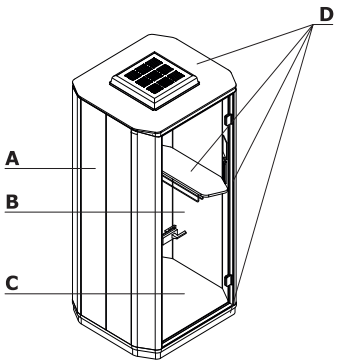

Material	Colore	Coda													
		A - Pareti esterne	B - Pareti interne	C - Pavimento	D - brak										
Metallo	M012 - verde scuro semiopaco RAL 6012	✓													
	M011 - grigio scuro semiopaco, RAL 7042	✓													
	M015 - bianco semiopaco RAL 9010	✓													
	M028 - rosso mattone semiopaco RAL 0404040	✓													
	M030 - beige semiopaco RAL 0608005	✓													
Tessuto	Medley		✓												
	**Atlantic		✓												
	****Charles		✓												
	Go Check		✓												
	Mica		✓												
	Synergy		III gruppo di prezzi ✓												
	Tessa		III gruppo di prezzi ✓												
	Oceanic		III gruppo di prezzi ✓												
	Quest		III gruppo di prezzi ✓												
	Grain		III gruppo di prezzi ✓												
	*Tessuto affidato		III gruppo di prezzi ✓												
	Atlas		IV gruppo di prezzi ✓												
	nero				✓										
	Grafite			✓											