Farbkombination - Coda

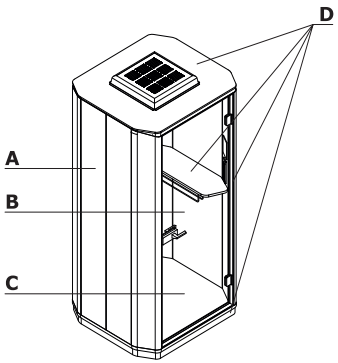

Material	Farbe	Coda													
		A - Wände - außen	B - Wände - innen	C - Fußboden	D - Dach, Fenster- und Türrahmen, Fachboden, Türgriffe										
Metall	M012 - dunkelgrün halbmatt RAL 6012	✓													
	M011 - dunkelgrau halbmatt RAL 7042	✓													
	M015 - weiß halbmatt RAL 9010	✓													
	M028 - ziegelrot halbmatt RAL 0404040	✓													
	M030 - beige halbmatt RAL 0608005	✓													
Stoff	Medley		✓												
	**Atlantic		✓												
	****Charles		✓												
	Go Check		✓												
	Mica		✓												
	Synergy		III. Gruppe ✓												
	Tessa		III. Gruppe ✓												
	Oceanic		III. Gruppe ✓												
	Quest		III. Gruppe ✓												
	Grain		III. Gruppe ✓												
	*Kundeneigener Stoff		III. Gruppe ✓												
	Atlas		IV. Gruppe ✓												
	Schwarz				✓										
	Anthrazit			✓											