Combinazione di colori - Alpa

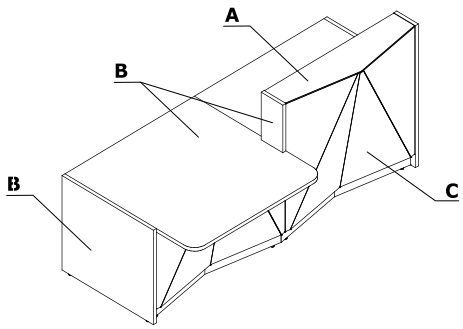

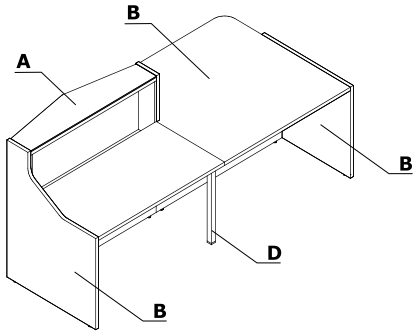

Material	Colore	Tutti elementi di configurazione													
		A - Piano di sopralzo	B - Corpo	C - Frontale	D - Gambe di supporto										
Vetro	116 - vetro nero - RAL 9005	✓	08 - nero	✓											
Vetro	117 - vetro bianco - RAL 9003	✓	67 - bianco pastello	✓											
Vetro	124 - vetro argento - RAL 9007	✓	26 - alluminio satinato	✓											
Metallo	M009 - alluminio semiopaco RAL 9006				✓										
Metallo	M015 - bianco semiopaco RAL 9010				✓										
Metallo	M115 - nero semiopaco RAL 9005				✓										