Farbkombination - Alpa

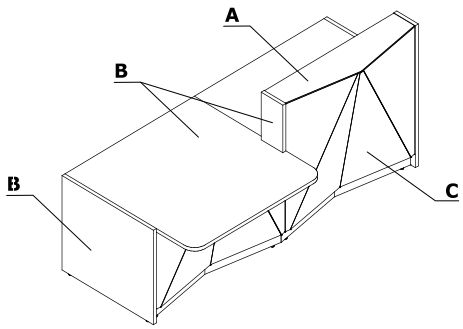

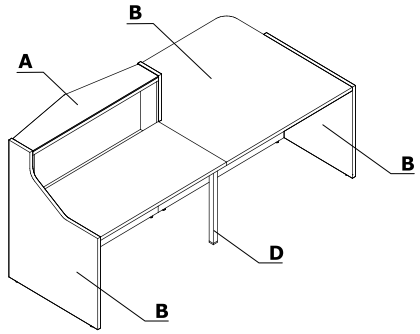

Material	Farbe	Alle Elemente													
		A - Oberplatte	B - Korpus	C - Front	D - Stützfuße										
Glas	116 - Glas schwarz - RAL 9005	✓	08 - schwarz	✓											
Glas	117 - Glas weiß - RAL 9003	✓	67 - weiß Pastell	✓											
Glas	124 - Glas silbern - RAL 9007	✓	26 - aluminium satinato	✓											
Metall	M009 - aluminium halbmatt RAL 9006				✓										
Metall	M015 - weiß halbmatt RAL 9010				✓										
Metall	M115 - schwarz halbmatt RAL 9005				✓										